100% Made in Germany

Produkte auf höchstem Standard

www.mk-medical.de

mk medical
orthopedic implants

Inhalt / Lieferprogramm

Kirschner-Bohrdrähte & Steinmann-Nägel 3
MK Nummernsystem für Bohrdrähte & Steinmann-Nägel 5
Die Spitzen im Detail 6
Kirschner-Bohrdrähte 7
Kirschner-Bohrdrähte Titan 7
Steinmann-Nägel 7
Steinmann-Nägel Titan 7
Knochendraht 8
Knochendraht aus Stahl oder Titan 9
Intramed-Schienen 10
Intramed-Schienen aus Titan 11
Zubehör 12
Bohrdrahtspender 13
Flexibler Bohrdrahtspender 15
Bohrdrahtspender-Set 16
Bohrdraht-Lagerungsgestell 17
Sterilisationsbehälter 18
Sterilisationsbehälter für Kirschner-Drähte 19
Meßlehre für Bohrdrähte 19

Kirschner-Bohrdrähte & Steinmann-Nägel

MIT SICHERHEIT AN ERSTER STELLE

triple

symmetrisch symmetric
schärfer sharper
stärker stronger

Die neueste Generation von Kirschner-Bohrdrähten

Triple-S – maschinell gefertigt mit modernster Präzisionstechnologie.
Exklusiv und direkt von Ihrem Premiumhersteller.

Sie lieben es bunt? Kein Problem.

Exklusiv nur bei uns: Titan-Bohrdrähte in Ihrer Wunschfarbe.

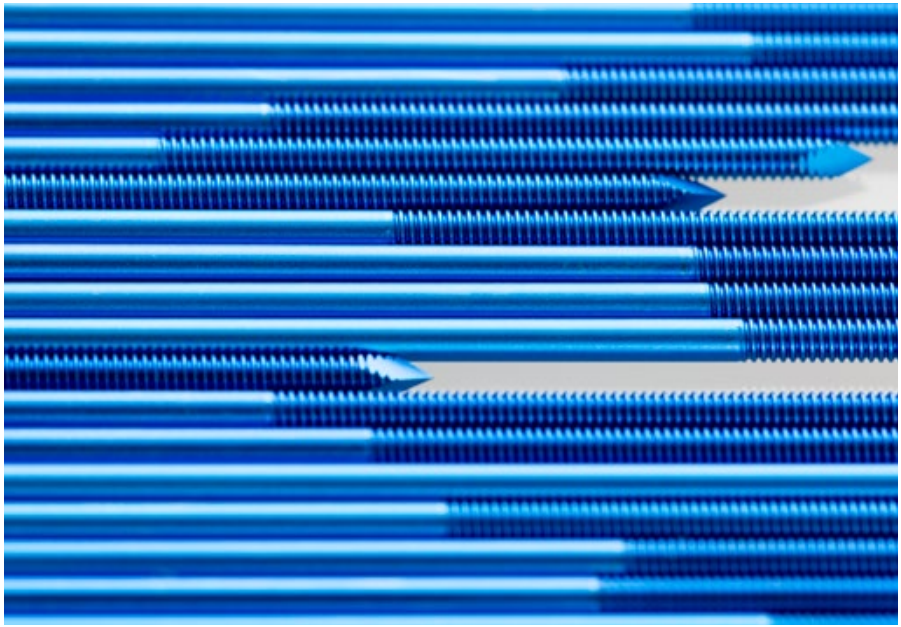

MK Nummernsystem für Bohrdrähte & Steinmann-Nägel

Unsere Artikel-Nummern bauen sich logisch nach dem folgendem System auf.

T KB 16. 150 TR. TG15

Artikel: Kirschner-Bohrdraht (T=Titanausführung)

Durchmesser des Drahtes: 1,6 mm

Länge des Drahtes: 150 mm

Ausführung: Spitze 1/Spitze 2. Spezial-Ausführung

Artikel

KB Kirschner-Bohrdraht

SN Steinmann-Nagel

Ausführung

T Trokar

R Rund

F Flach

L Lanzette

LB Lanzette mit Bohrung

3 3-Kant

4 4-Kant

Spezial-Ausführungen

TGx Teilgewinde
[x= Gewindelänge in mm]

VG Vollgewinde

LR Trokar Längsrändel

OE Spezialöse

B Bohrerspitze

Wir fertigen auch individuell für Sie!

Das ist nur ein kleiner Auszug aus unserem Fertigungsprogramm. Sollten Sie den von Ihnen gewünschten Bohrdraht hier nicht finden, fragen Sie uns einfach an.

Die Spitzen im Detail

Standard-Spitzen

T Trokar

R Rund

F Flach

L Lanzette

LB Lanzette mit Bohrung

3 3-Kant

4 4-Kant

B Bohrspitze

Spezial-Ausführungen

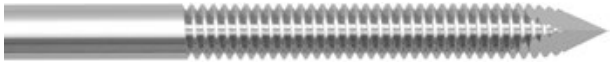

TG Teilgewinde 15 mm

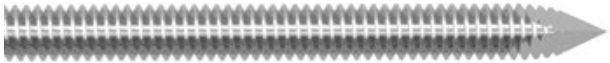

VG Vollgewinde

LR Trokar Längsrändel

OE Spezialöse

Kirschner-Bohrdrähte

∅ 0,7 - 3,0 mm

Implantatstahl 1.4441

Längen von 50 - 600 mm

Verpackungseinheit = 10 Stück

Steinmann-Nägel

∅ 3,2 - 6,0 mm

Implantatstahl 1.4441

Längen von 50 - 600 mm

Verpackungseinheit = 1 Stück

Kirschner-Bohrdrähte Titan

∅ 1,0 - 3,0 mm

Längen von 50 - 600 mm

Steinmann-Nägel Titan

∅ 3,5 - 5,0 mm

Längen von 50 - 600 mm

Generell sind unsere Titan-Drähte in allen Standard-Ausführungen und mit Gewinde erhältlich.

Die Titan-Drähte können in nebenstehenden Farben geliefert werden. Geben Sie bei ihrer Bestellung einfach den Farb-Code mit an.

3	6	9	12	15	18	21	24
27	30	33	36	39	42	45	48
51	54	57	60	63	66	69	72
75	78	81	84	87	90	93	95

Knochendraht

Knochendraht aus Stahl oder Titan

∅ 0,2 - 2,0 mm

Implantatstahl 1.4441 / Titan

Durchmesser	VE	Implantatstahl	Titan
∅ 0,2 mm	Rolle, 10 m	MK-3020	
∅ 0,3 mm	Rolle, 10 m	MK-3030	
∅ 0,4 mm	Rolle, 10 m	MK-3070	
∅ 0,5 mm	Rolle, 10 m	MK-3050	
∅ 0,6 mm	Rolle, 10 m	MK-3060	
∅ 0,7 mm	Rolle, 10 m	MK-3070	
∅ 0,8 mm	Rolle, 10 m	MK-3080	TMK-3080
∅ 0,9 mm	Rolle, 10 m	MK-3090	
∅ 1,0 mm	Rolle, 10 m	MK-3100	TMK-3100
∅ 1,2 mm	Rolle, 10 m	MK-3120	TMK-3120
∅ 1,5 mm	Rolle, 10 m	MK-3150	TMK-3150
∅ 1,8 mm	Rolle, 10 m	MK-3180	
∅ 2,0 mm	Rolle, 10 m	MK-3200	

Intramed-Schienen

Intramed-Schienen aus Titan

Länge: 450 mm

Durchmesser	Artikel-Nr.
∅ 1,5 mm	TIS15.450
∅ 2,0 mm	TIS20.450
∅ 2,5 mm	TIS25.450
∅ 3,0 mm	TIS30.450
∅ 3,5 mm	TIS35.450
∅ 4,0 mm	TIS40.450
∅ 4,5 mm	TIS45.450
∅ 5,0 mm	TIS50.450

3	6	9	12
15	18	21	24
27	30	33	36
39	42	45	48
51	54	57	60
63	66	69	72
75	78	81	84
87	90	93	95

Die Titan-Intramed-Schienen können in nebenstehenden Farben geliefert werden. Geben Sie bei ihrer Bestellung einfach den Farb-Code mit an.

Andere Längen von 100 - 450 mm
und Durchmesser von 1,5 - 5,0 mm

Auch in Stahl auf Anfrage lieferbar.

Zubehör

Bohrdrahtspender

∅ 0,8 - 1,4 mm

zur optimalen Lagerung und Reinigung von Bohrdrähten mit einer Länge von 150 mm.

Prüflöcher zur Kontrolle der Durchmesser, mit beidseitigem Anstoßschutz aus PTFE.

Einteilung: ∅ 0,8/1,0/1,2/1,3/1,4 mm
Abmessung: 162 x 74 x 40 mm

BS1164

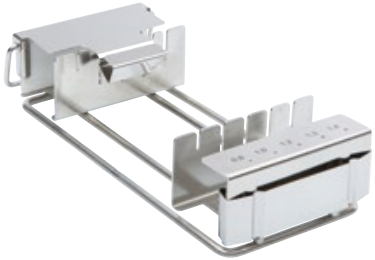

Bohrdrahtspender

∅ 1,4 - 3,0 mm

zur optimalen Lagerung und Reinigung von Bohrdrähten mit einer Länge von 150 mm.

Prüflöcher zur Kontrolle der Durchmesser, mit beidseitigem Anstoßschutz aus PTFE.

Einteilung: ∅ 1,4/1,5/1,6/1,8/2,0/2,5/3,0 mm
Abmessung: 162 x 96 x 40mm

BS1162

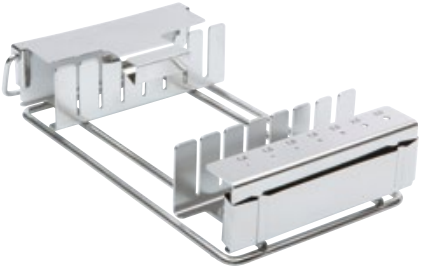

Bohrdrahtspender

∅ 0,8 - 1,4 mm

zur optimalen Lagerung und Reinigung von Bohrdrähten mit einer Länge von bis zu 310 mm.

Prüflöcher zur Kontrolle der Durchmesser, mit beidseitigem Anstoßschutz aus PTFE.

Einteilung: ∅ 0,8/1,0/1,2/1,3/1,4 mm
Abmessung: 326 x 74 x 40 mm

BS1168

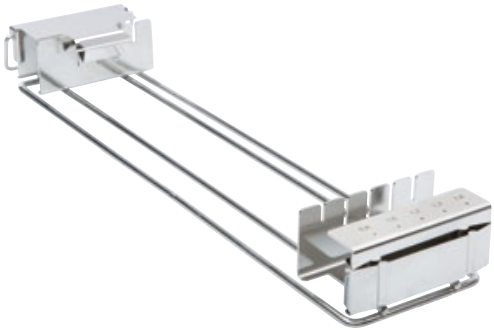

Bohrdrahtspender

∅ 1,4 - 3,0 mm

zur optimalen Lagerung und Reinigung von Bohrdrähten mit einer Länge von bis zu 310 mm.

Prüflöcher zur Kontrolle der Durchmesser, mit beidseitigem Anstoßschutz aus PTFE.

Einteilung: ∅ 1,4/1,5/1,6/1,8/2,0/2,5/3,0 mm
Abmessung: 326 x 96 x 40 mm

BS1166

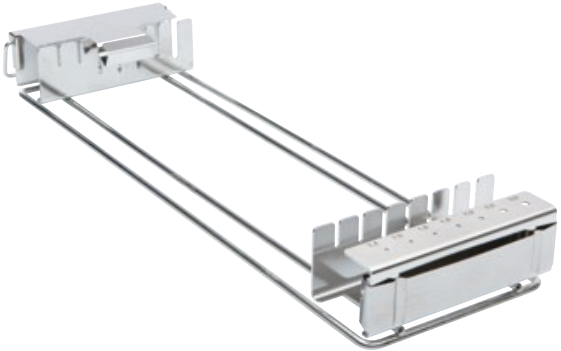

Flexibler Bohrdrahtspender

∅ 1,4 - 3,0 mm

zur optimalen Lagerung und Reinigung von Bohrdrähten mit einer Länge von bis zu 310 mm.

Prüflöcher zur Kontrolle der Durchmesser, mit beidseitigem Anstoßschutz aus PTFE.

Einteilung: ∅ 1,4/1,5/1,6/1,8/2,0/2,5/3,0 mm
Abmessung: flex. x 96 x 40 mm

BS1170

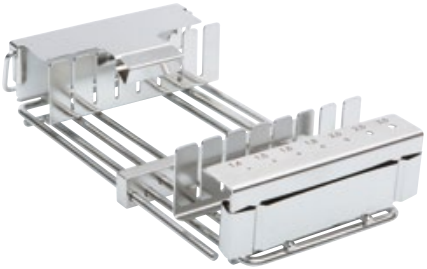

Bohrdrahtspender-Set

∅ 0,8 - 3,0 mm; 150 mm

zur optimalen Lagerung und Reinigung von Bohrdrähten mit einer Länge von 150 mm.

Mit integrierter Meßlehre zur Kontrolle der Durchmesser, mit einseitigem Anstoßschutz aus PTFE.

Einteilung: ∅ 0,8/1,0/1,2/1,4/1,6/1,8/2,0/2,2/2,5/3,0 mm
Abmessung: 236 x 74 x 38 mm

BS7600

Bestehend aus:

1 x System-Kleinteilsieb	**BS8016**
1 x Deckel	**BS8015**
1 x Bohrdrahtspender-Einsatz 223 x 61 x 25 mm	**BS1160**

Bohrdraht-Lagerungsgestell

∅1,0 - 3,0 mm

zur optimalen Lagerung und Reinigung von Bohrdrähten.

Für Bohrdrähte mit 150 mm Länge.

Prüflöcher zur Kontrolle der Durchmesser, mit beidseitigem Anstoßschutz aus Silikon.

∅1,0/1,2/1,4/1,6/1,8/2,0/2,5/3,0 mm

BS1500

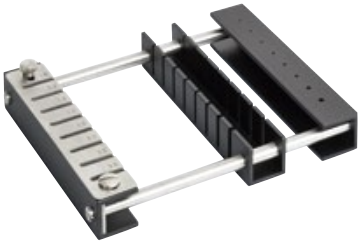

zur optimalen Lagerung und Reinigung von Bohrdrähten.

Für Bohrdrähte mit 310 mm Länge.

Prüflöcher zur Kontrolle der Durchmesser, mit beidseitigem Anstoßschutz aus Silikon.

∅1,0/1,2/1,4/1,6/1,8/2,0/2,5/3,0 mm

BS3100

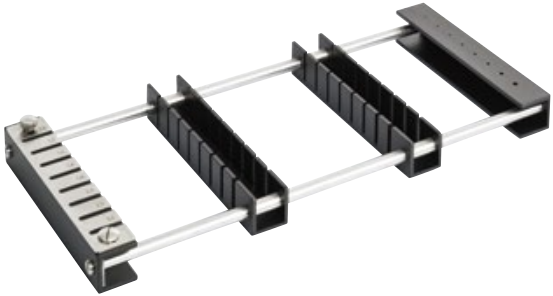

Sterilisationsbehälter

NEU: Optimierter Flüssigkeitsablauf

Sterilisationsbehälter für Kirschner-Drähte

Für Drähte bis	Artikel-Nr.
120 mm	**MK-1910**
160 mm	**MK-1916**
230 mm	**MK-1923**
310 mm	**MK-1931**
440 mm	**MK-1944**

mit Spitzenschutz im Deckel

weitere Längen auf Anfrage lieferbar

Meßlehre für Bohrdrähte

Für Drähte bis	Artikel-Nr.
0,7 - 3,0 mm	**MK-1950**

mk medical
orthopedic implants

MK medical orthopedic implants
Jahnstraße 12
D-78576 Emmingen-Liptingen

Telefon +49 7465 32601-0
Telefax +49 7465 32601-99
info@mk-medical.de

www.mk-medical.de